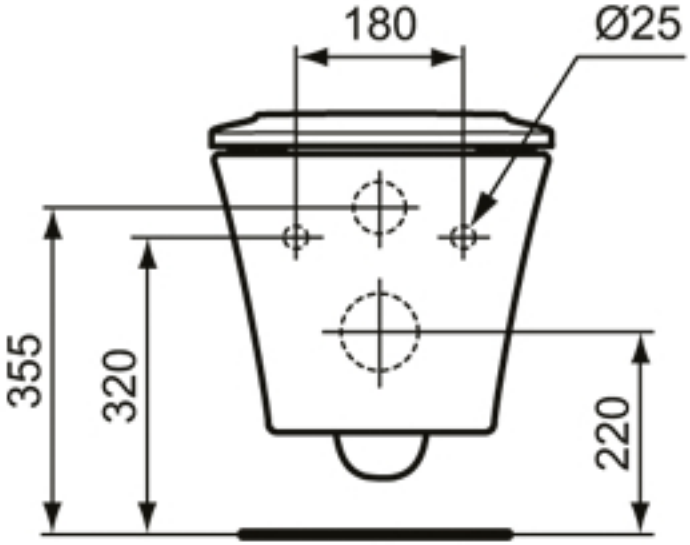
180
Ø25
355
320
220

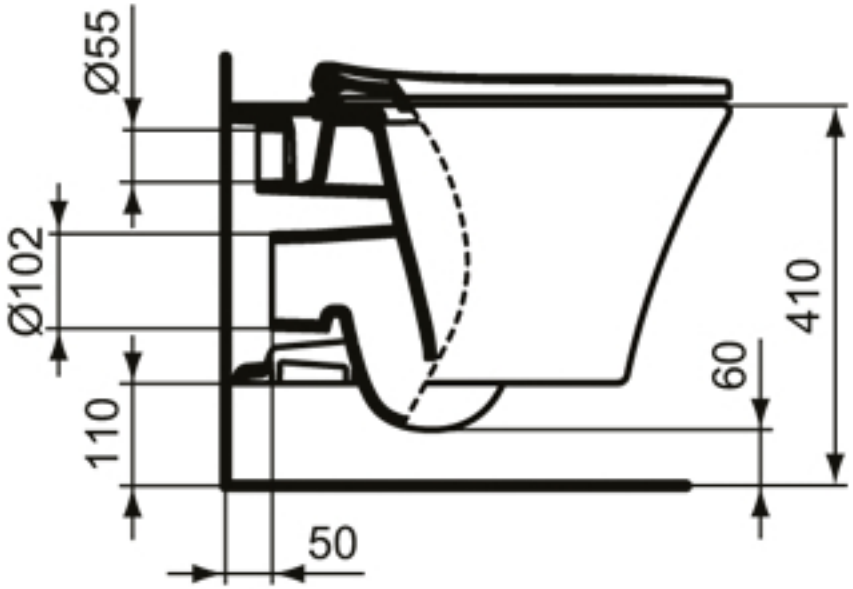
Ø55
Ø102
110
410
60
50

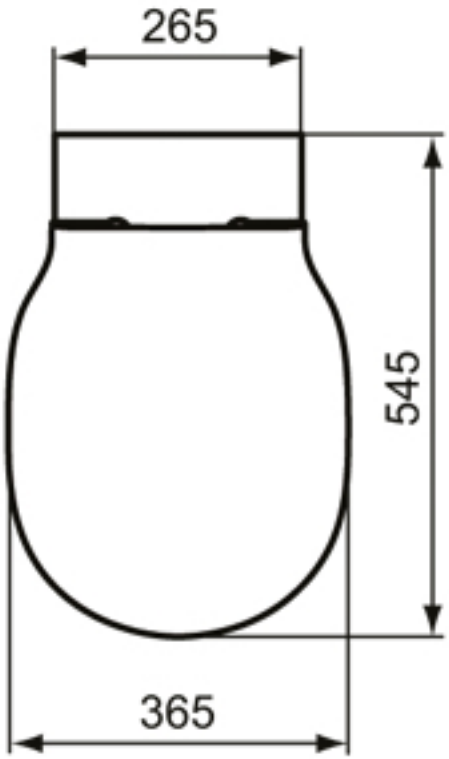
265
545
365