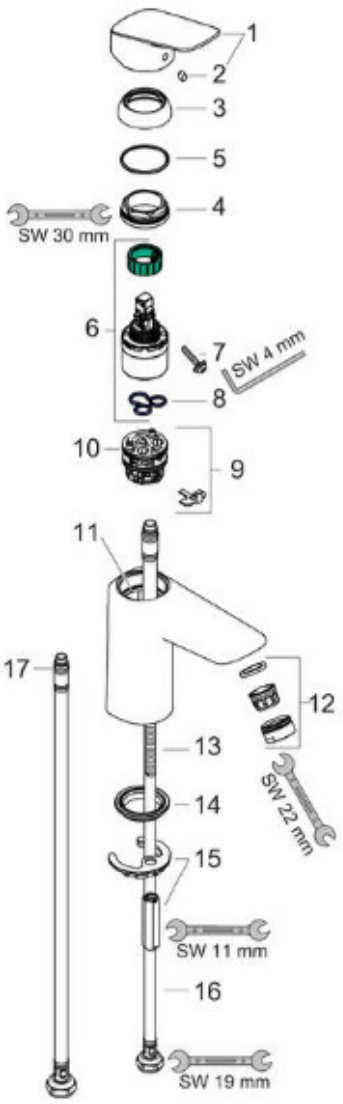

1	Griff	92224000
2	Griffstopfen	96338000
3	Kappe	97406000
4	Mutter	97209000
5	O-Ring 32x2	98193000
6	Kartusche kpl.	92730000
7	Sicherungsschraube	95140000
8	Dichtung	95008000
9	Adapter für Kartusche	98750000
10	O-Ring 30x2	98186000
11	O-Ring 35x2	92604000
12	Luftsprudler M24x1 (5 l/min)	92372000