Ersatzteilliste
Spare parts list
Liste des pièces de rechange

Lista parti di ricambio
Onderdelenlijst
Lista de repuestos

6720808203
(2020/11) Ri

Komplettstationen Heizeinsätze

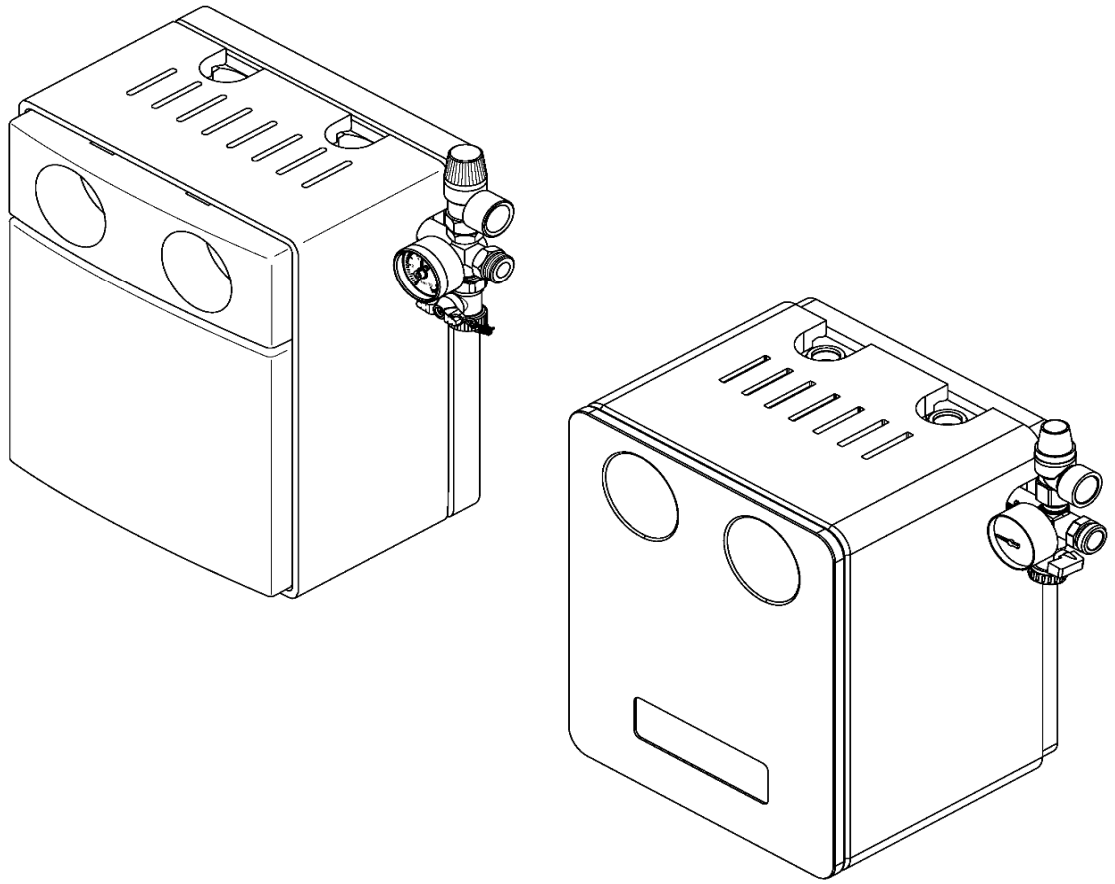

8738892009.ab.RO

Buderus

[de] Wichtige Hinweise zur Installation/Montage

Die Installation/Montage muss durch eine für die Arbeiten zugelassene Fachkraft unter Beachtung der geltenden Vorschriften erfolgen.

[en] Important notes on installation/assembly

The installation/assembly must be carried out by a professional who is authorised to do the work, and with due regard to the relevant regulations.

[fr] Instructions importantes pour l'installation/le montage

L'installation/le montage doit être effectué(e) par un spécialiste qualifié pour les opérations concernées et dans le respect des prescriptions applicables.

[bg] Важни указания във връзка с инсталацията/монтажа

Инсталацията/монтажът трябва да се извършва от лицензиран за работите специалист в съответствие с приложимите разпоредби.

[cs] Důležité pokyny k instalaci/montáži

Instalaci/montáž musí při dodržení platných předpisů provést odborný pracovník s příslušným oprávněním pro tyto práce.

[da] Vigtige anvisninger til installationen/monteringen

Installationen/monteringen skal foretages af en godkendt installatør under overholdelse af de gældende forskrifter.

[el] Σημαντικές υποδείξεις για την εγκατάσταση/συναρμολόγηση

Η εγκατάσταση/συναρμολόγηση πρέπει να πραγματοποιείται από εξουσιοδοτημένο για τις εργασίες αυτές τεχνικό προσωπικό, το οποίο θα πρέπει να φροντίζει ώστε να τηρούνται οι ισχύουσες διατάξεις.

[es] Indicaciones importantes para instalación/montaje

La instalación/el montaje lo debe realizar personal especializado autorizado para los trabajos, respetando las prescripciones vigentes.

[et] Olulised juhised paigaldamiseks/montaažiks

Paigaldamist/montaaži tohib läbi viia selleks volitusi omav spetsialist, arvestades kehtivaid nõudeid.

[fl] Belangrijke aanwijzingen betreffende de installatie/montage

De installatie/montage moet worden uitgevoerd door een voor de werkzaamheden geautoriseerde installateur. Hij moet rekening houden met de geldende voorschriften.

[fi] Tärkeitä asennus- ja kokoonpano-ohjeita

Näihin töihin hyväksytyn ammattiasentajan pitää suorittaa asennus- ja kokoonpanotyöt voimassa olevien määräysten mukaisesti.

[hu] Fontos tudnivalók az installáláshoz/szereléshez

Az installálást/szerelést egy, a munkákra felhatalmazott szakembernek kell végeznie, az érvényes előírások figyelembevételével.

[it] Avvertenze importanti per l'installazione/il montaggio

L'installazione/il montaggio deve aver luogo ad opera di una ditta specializzata ed autorizzata in osservanza delle disposizioni vigenti.

[he] მნიშვნელოვანი მითითებები ინსტალაციისთვის/მონტაჟისათვის

ინსტალაცია/მონტაჟი უნდა განხორციელდეს სამუშაოებისთვის დაშვებული კვალიფიციური პერსონალის მიერ, მოქმედი განაწესის დაცვით.

[lt] Svarbios instaliavimo ir (arba) montavimo nuorodos

Instaliuoti ir montuoti, laikantis galiojančių taisyklių, leidžiama kvalifikuotiems specialistams, kurie buvo įgalioti šiems darbams atlikti.

[lv] Svarīgi norādījumi par iekārtas uzstādīšanu / montāžu

Iekārtas uzstādīšanu/montāžu ir jāveic specializētam sertificētam speciālistam, ievērojot spēkā esošos noteikumus.

[nl] Belangrijke aanwijzingen betreffende de installatie/montage

De installatie/montage moet worden uitgevoerd door een voor de werkzaamheden geautoriseerde installateur rekening houdend met de geldende voorschriften.

[no] Viktig informasjon om installasjon/montering

Installasjonen/monteringen skal gjennomføres av autoriserte installatører, og gjeldende forskrifter skal følges.

[pl] Ważne wskazówki dotyczące instalacji/montażu

Instalacja /montaż muszą być wykonane przez uprawnionego do tego rodzaju prac specjalistę przy zachowaniu obowiązujących przepisów.

[pt] Indicações importantes relativas à instalação/montagem

A instalação/montagem deve ser efetuada por um técnico especializado com qualificações para estes trabalhos, tendo em atenção os regulamentos em vigor.

[ro] Indicaţii importante privind instalarea/montajul

Instalarea/montajul trebule realizate de către un specialist autorizat pentru lucrările respective, respectându-se prescripţiile valabile.

[ru] Важные указания по подключению/монтажу

Подключение/монтаж должны выполнять специалисты, имеющие допуск к выполнению таких работ, при соблюдении действующих норм и правил.

[sk] Dôležité pokyny týkajúce sa inštalácie/montáže

Inštaláciu/montáž musí realizovať odborník s oprávnením na výkon týchto prác, pričom musí dodržovať platné predpisy.

[sl] Pomembni napotki za namestitev/montažo

Namestitev/montažo mora izvesti strokovnjak, pristojen za tovrstna dela, ob upošte vanju veljavnih predpisov.

[sr] Važna uputstva za ugradnju i montažu

Ugradnju i montažu moraju da obave samo stručna lica ovlašćena za izvođenje takvih radova koja će poštovati važeće propise.

[sv] Viktiga anvisningar för installation/montering

Installationen/monteringen måste utföras av en behörig och fackkunnig person enligt gällande föreskrifter.

[tr] Kurulum/Montaj ile ilgili önemli uyarılar

Kurulum/Montaj çalışmaları sadece yetkili bayiler tarafından aşağıda belirtilen talimatlar dikkate alınarak yapılmalıdır.

[uk] Важливі вказівки щодо установки/монтажу

Установку/монтаж мають здійснювати фахівці, що мають дозвіл на проведення цих робіт, із дотримання чинних приписів.

[zh] 安装方面的重要提示

必须由受到许可承担该项工作的专业人员遵照相关法规进行安装。

[ar] ملاحظات هامة للتركيب/التجميع

يجب أن يتم التركيب/التجميع من قبل متخصص مصرح له بالعمل، مع مراعاة اللوائح السارية.

[fa] تذکرات مهم درباره نصب/مونتاژ

نصب/مونتاژ باید توسط فردی حرفه ای که مجاز به انجام این کار است، و همچنین با توجه کامل به مقررات مربوطه انجام شود.

Inhaltsverzeichnis Table of contents	Table de matieres Indice	Inhoud Indice

Fühler Set	8 718 531 507	5
KS RR2 Buderus	8 718 589 504	6
KSOR.4	8 732 929 065	7
KSRR.3	8 732 904 159	9

Ersatzteilliste
Spare parts list
Liste des pièces de rechange
Lista parti di ricambio
Onderdelenlijst
Lista de repuestos

Fühler Set - 8718531507

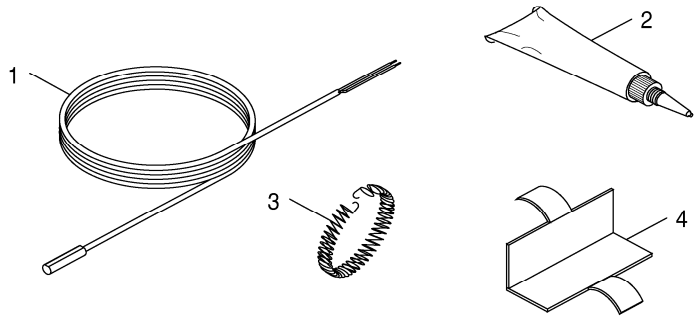

6721903516.aa.RO

Pos	Bestell-Nr.	Bezeichnung	Description	Dénomination	Descrizione	Benaming	Descripción
1	**7 747 017 429**	Speicherfühler NTC 10 K	Memory feeler RR1-RV1 finalp	Doigt de gant rr1-rv1	Sonda	Boiler temperatuurvoeler	Sensor del tanque NTC10 K
2	**8 719 918 658 0**	Wärmeleitpaste 20 ML	Heat conducting paste 20 ML	PATE THERMOCOND. 20 ML.	Pasta termoconduttrice 20 ML	Warmtegeleidingspasta 20 ML	Pasta termoconductora 20 ML
3	**8 718 570 710 0**	Spannfeder für Anlegefühler	Tensioning spring temperature sensor	RESSORT DE TENSION PR SONDE DE TEMP	Molla di tensione Sensore sicurezza tem.	Spanveer temperatuursensor	Muelle tensor sensor de temperatura
4	**8 718 570 709 0**	Halteblech für Anlegefühler	Holding plate temperature sensor	SONDE TEMP. POUR PLAQUE JONCTION	Lamierino Sensore sicurezza di temperat.	Houderplaat temperatuursensor	Placa de unión sonda temperatura

For:

Ersatzteilliste
Spare parts list
Liste des pièces de rechange
Lista parti di ricambio
Onderdelenlijst
Lista de repuestos

KS RR2 Buderus - 8718589504

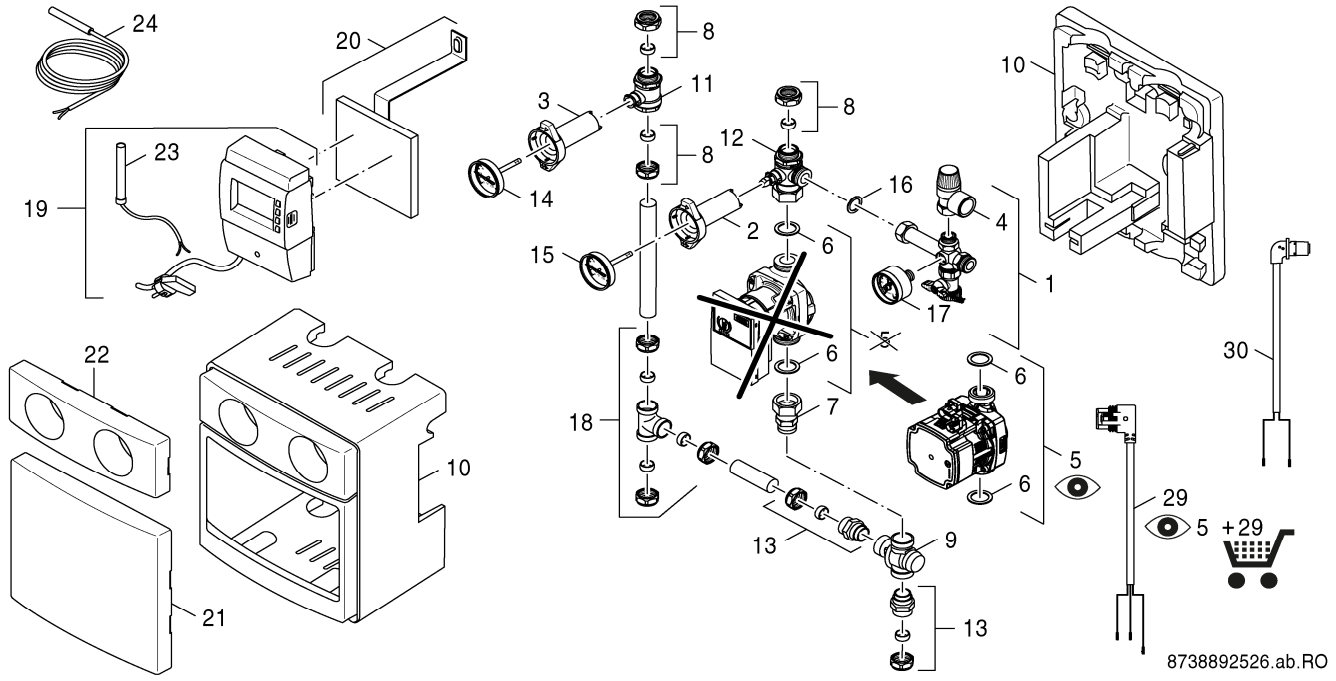

Pos	Bestell-Nr.	Bezeichnung	Description	Dénomination	Descrizione	Benaming	Descripción
1	**8 718 590 217**	Sicherheitsgruppe rechts kpl	Safety equipment right	Groupe de sécurité droite	Gruppo sicurezze destra	Inlaatcombinatie rechts	Grupo de seguridad derecha
2	**8 718 224 981 0**	Griff blau 92mm	Handle blue 92mm	Manette bleue 92mm	Manopula blu 92mm	Houder blauw 92 mm	Llave de corte azul 92mm
3	**8 718 224 980 0**	Griff rot 92mm	Handle red 92mm	Manette rouge 92mm	Manopula rosso 92mm	Houder rood 92 mm	Llave de corte roja 92mm
4	**8 718 590 194**	Sicherheitsventil 2,5 bar DN15	Safety relief valve 2,5 bar DN15	Soupape de sécurité 2,5 bar DN15	Valvola di sicurezza 2,5 bar DN15	Overstortventiel 2,5 bar DN15	Válvula de seguridad 2,5 bar DN15
5	**8 735 300 759**	Pumpe Para ST 15-130/7-75/iPWM2-6	Pump Para ST 15-130/7-75/iPWM2-6	Pompe Para ST 15-130/7-75/iPWM2-6	Circolatore Para ST 15-130/7-75/iPWM2-6	Pomp Para ST 15-130/7-75/iPWM2-6	Bomba Para ST 15-130/7-75/iPWM2-6
6	**8 718 221 464 0**	Dichtung 30 x 22 x 2 mm (2x)	Seal 30 x 22 x 2mm (2x)	Joint 30 x 22 x 2 mm (2x)	Guarnizione 30 x 22 x 2mm (2x)	Dichting 30 x 22 x 2 (2 x)	Junta 30 x 22 x 2mm (2x)
7	**8 718 590 190**	Pumpenverschraubung 1" x 3/4"AG	Pump fitting with union nut 1" x 3/4"AG	Raccord sonde sanitaire 1"x3/4" AG	Serraggio a vite 1"x3/4"	Schroefkoppeling 1"x3/4" AG	Unión roscada 1"x3/4" AG
8	**8 718 221 452 0**	Verschraubung 22mm (2x)	Connection union 22mm (2x)	RACC SONDE SANITAIRE 22MM (2x)	Raccordo 22mm (2x)	KOPPELING (2) 22 MM AGS 10	Racor 22mm (2x)
9	**8 718 590 191**	Thermischer Mischer 60°C	Thermal mixer 60°C	Mélangeur 60°C	Miscelatore 60°C	Mengmodule 60°C	Mezclador 60°C
10	**8 718 530 613 0**	Isolierung	insulation	Isolation	Isolamento	Isolatie	Aislamiento
11	**8 718 221 479 0**	Kugelhahn	Ball valve	Robinet à boule	Valvola a sfera	Kogelkraan	Válvula
12	**8 718 221 480 0**	Kugelhahn	Ball valve	Robinet à boule	Valvola a sfera	Kogelkraan	Válvula
13	**8 718 590 192**	Klemmring-Verschraubung 3/4"x22	Fitting locking ring just 3/4" x 22	Raccord-union par anneau de serrage 3/4"	Raccordo a bicono con ogiva interna 3/4"	Klemringkoppelstuk 3/4"x22	Conexión bicono 3/4"x22
14	**8 718 221 475 0**	Thermometer rot NG50, 0-120 Grad C	Thermometer red NG50, 0-120 Grad C	Thermometre rouge pour station solaire	Termometro rosso NG50, 0-120 Grad C	Thermometer rood	Termómetro rojo NG50, 0-120 Grad C
15	**8 718 221 474 0**	Thermometer blau NG50, 0-120 Grad C	Thermometer blue NG50, 0-120 Grad C	Thermometre bleu pour station solaire	Termometro azzurro NG50, 0-120 Grad C	Thermometer blauw NG50, 0-120 Grad C	Termómetro azul NG50, 0-120 Grad C
16	**8 718 221 473 0**	Dichtung 24 x 17 x 2 mm (2x)	Seal 24 x 17 x 2 mm (2x)	Joint 24 x 17 x 2 mm (2x)	Guarnizione 24 x 17 x 2 mm (2x)	Dichting 24 x 17 x 2	Junta 24 x 17 x 2 mm (2x)
17	**8 718 590 193**	Manometer 4 bar, 1/4"	Manometer 4 bar, 1/4"	Manomètre 4 bar, 1/4"	Manometro 4bar, 1/4"	Manometer 4 bar, 1/4"	Manómetro 4 bar, 1/4"
18	**7 747 017 432**	Klemmring T-Versch RR1-RV1	Locking ring T-screw con RR1-RV1finalp	Bicône	Anello di serraggio	Klemring	Anillo de unión
19	**8 718 590 195**	Regler RV2 - Netzstecker	Control unit RV2 - power plug	Régulateur RV2- fiche secteur	Regolatore RV2 - connetore de rete	Regelaar RV2-netstekker	Aparato de regulación RV2- toma de cor
20	**8 718 532 583 0**	Halterung	support	Support	Supporto	Houder	Soporte
21	**8 718 221 496 0**	Blende	Solar Station Facia KS01xx-White	CACHE POUR STATION SOLAIRE KS01	Mascherina bianco	Afdekplaat	Chapa cuadro KS01xx-Blanco
22	**8 718 221 493 0**	Blende	KS Facia Upper	CACHE SUPERIEUR POUR STATION KS 0105SC20	Mascherina	Afdekplaat	Chapa perforada termómetros
23	**7 747 017 429**	Speicherfühler NTC 10 K	Memory feeler RR1-RV1 finalp	Doigt de gant rr1-rv1	Sonda	Boiler temperatuurvoeler	Sensor del tanque NTC10 K
24	**8 718 590 197**	NTC-Kesselfühler 20kOhm/Haltefeder	Sensor NTC 20kOhm with spring	Sonde de chaudière NTC 20kOhm	Sonda caldaia NTC 20kOhm	Ketelvoeler NTC 20kOhm	Sensor de la caldera NTC 20kOhm
29	**8 735 300 269**	Kabel Pumpe 2,5m 230V	Cable pump 2,5m 230V	Câble pompe 2,5m 230V	Cavo Pompa 2,5m 230V	Kabel pomp 2,5m 230V	Cables bomba 2,5m 230V
30	**8 735 300 270**	Kabel 2,5m PWM	Cable 2,5m PWM	Câble 2,5m PWM	Cavo 2,5m PWM	Kabel 2,5m PWM	Cables 2,5m PWM
For:							

Ersatzteilliste
Spare parts list
Liste des pièces de rechange
Lista parti di ricambio
Onderdelenlijst
Lista de repuestos

KSOR.4 - 8732929065

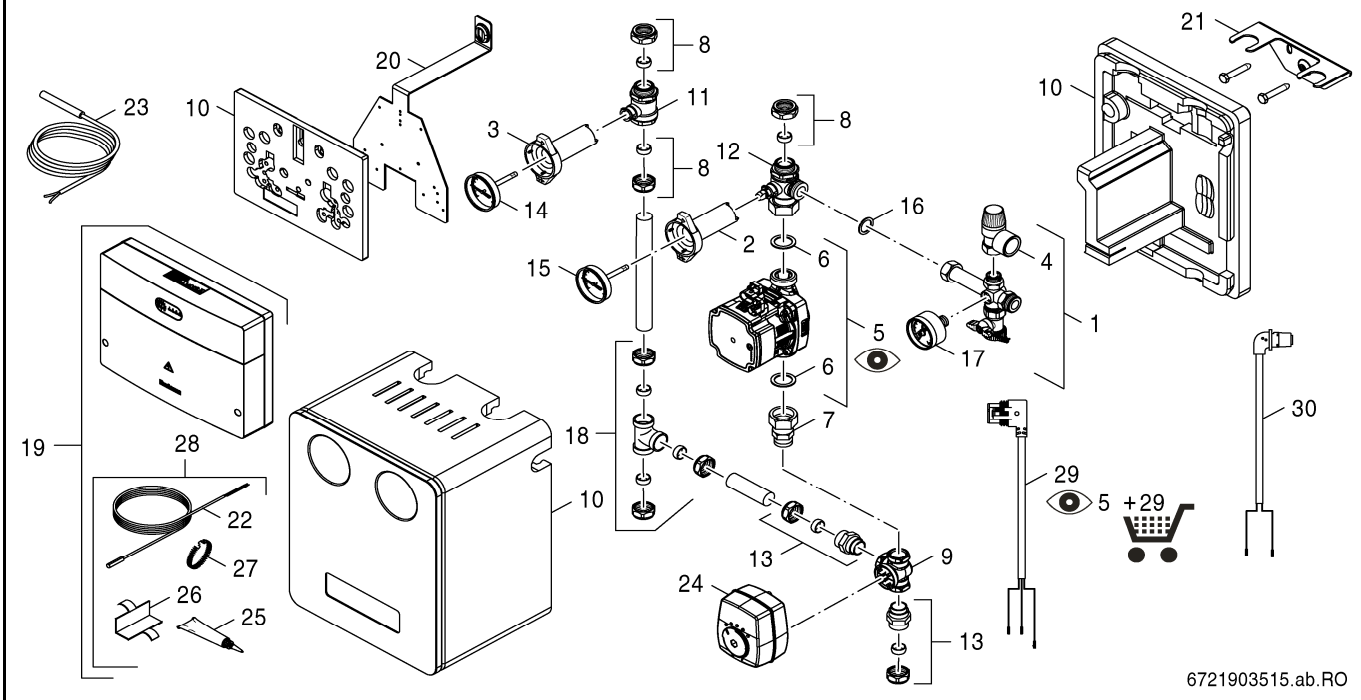

Pos	Bestell-Nr.	Bezeichnung	Description	Dénomination	Descrizione	Benaming	Descripción
1	**8 738 803 520**	Sicherheitsgruppe rechts kpl	Safety equipment right	Groupe de sécurité droite	Gruppo sicurezze destra	Inlaatcombinatie rechts	Grupo de seguridad derecha
2	**8 718 224 981 0**	Griff blau 92mm	Handle blue 92mm	Manette bleue 92mm	Manopula blu 92mm	Houder blauw 92 mm	Llave de corte azul 92mm
3	**8 718 224 980 0**	Griff rot 92mm	Handle red 92mm	Manette rouge 92mm	Manopula rosso 92mm	Houder rood 92 mm	Llave de corte roja 92mm
4	**8 718 590 194**	Sicherheitsventil 2,5 bar DN15	Safety relief valve 2,5 bar DN15	Soupape de sécurité 2,5 bar DN15	Valvola di sicurezza 2,5 bar DN15	Overstortventiel 2,5 bar DN15	Válvula de seguridad 2,5 bar DN15
5	**7 736 604 045**	Grundfos UPM3 15-70/130	Grundfos UPM3 15-70/130 packed	Grundfos UPM3 15-70/130	Grundfos UPM3 15-70/130	Grundfos UPM3 15-70/130	Grundfos UPM3 15-70/130
6	**8 718 221 464 0**	Dichtung 30 x 22 x 2 mm (2x)	Seal 30 x 22 x 2mm (2x)	Joint 30 x 22 x 2 mm (2x)	Guarnizione 30 x 22 x 2mm (2x)	Dichting 30 x 22 x 2 (2 x)	Junta 30 x 22 x 2mm (2x)
7	**8 718 590 190**	Pumpenverschraubung 1" x 3/4"AG	Pump fitting with union nut 1" x 3/4"AG	Raccord sonde sanitaire 1"x3/4" AG	Serraggio a vite 1"x3/4"	Schroefkoppeling 1"x3/4" AG	Unión roscada 1"x3/4" AG
8	**8 718 221 452 0**	Verschraubung 22mm (2x)	Connection union 22mm (2x)	RACC SONDE SANITAIRE 22MM (2x)	Raccordo 22mm (2x)	KOPPELING (2) 22 MM AGS 10	Racor 22mm (2x)
9	**7 747 204 967**	3Wegemischer VRG131 DN20 Rp3/4" Kvs 2,5	L.fix3w.mix.VRG131br.PN10DN20Rp3/4Kvs2,5	Logafix Vanne 3 voies VRG131 DN20-2,5	iValvola a 3 vie VRG131 DN20 Rp3/4"	Logafix 3-Wegkraan VRG131 DN20-2,5	Válvula mezcladora de 3 vías VRG131
10	**8 735 300 263**	Isolierung	Insulation	Isolation	Coibentazione	Isolatie	Aislamiento
11	**8 718 221 479 0**	Kugelhahn	Ball valve	Robinet à boule	Valvola a sfera	Kogelkraan	Válvula
12	**8 718 221 480 0**	Kugelhahn	Ball valve	Robinet à boule	Valvola a sfera	Kogelkraan	Válvula
13	**8 718 590 192**	Klemmring-Verschraubung 3/4"x22	Fitting locking ring just 3/4" x 22	Raccord-union par anneau de serrage 3/4"	Raccordo a bicono con ogiva interna 3/4"	Klemringkoppelstuk 3/4"x22	Conexión bicono 3/4"x22
14	**8 735 300 264**	Thermometer (10 & 20) rot	Thermometer (10 & 20) red	Thermomètre (10 & 20) rouge	Termometro (10 & 20) rosso	Thermometer (10 & 20) rood	Termómetro (10 & 20) rojo
15	**8 735 300 265**	Thermometer (10 & 20) blau	Thermometer (10 & 20) blue	Thermomètre (10 & 20) bleu	Termometro (10 & 20) blu	Thermometer (10 & 20) blauw	Termómetro (10 & 20) azul
16	**8 718 221 473 0**	Dichtung 24 x 17 x 2 mm (2x)	Seal 24 x 17 x 2 mm (2x)	Joint 24 x 17 x 2 mm (2x)	Guarnizione 24 x 17 x 2 mm (2x)	Dichting 24 x 17 x 2	Junta 24 x 17 x 2 mm (2x)
17	**8 738 803 521**	Manometer 4 bar, 1/4"	Manometer 4 bar, 1/4"	Manomètre 4 bar, 1/4"	Manometro 4bar, 1/4"	Manometer 4 bar, 1/4"	Manómetro 4 bar, 1/4"
18	**7 747 017 432**	Klemmring T-Versch RR1-RV1	Locking ring T-screw con RR1-RV1finalp	Bicône	Anello di serraggio	Klemring	Anillo de unión
19	**7 738 110 117**	AM200 Buderus	AM200 Buderus	AM200 Module	AM200 Modulo Energie Alternative	AM200 Module	AM200 Buderus
20	**8 735 300 268**	Halter Regler	Holder controller	Support régulateur	Supporto regolatore	Steun regelaar	Soporte aparato de regulación
21	**8 735 300 267**	Halter (10 & 20)	Holder (10 & 20)	Support (10 & 20)	Supporto (10 & 20)	Borgklem (10 & 20)	Soporte (10 & 20)
22	**7 747 017 429**	Speicherfühler NTC 10 K	Memory feeler RR1-RV1 finalp	Doigt de gant rr1-rv1	Sonda	Boiler temperatuurvoeler	Sensor del tanque NTC10 K
23	**7 735 502 295**	Sensor NTC RD 6,0 10k 3000mm	sensor NTC 6,0 10k 3000mm	Sonde de Temp. RD 6,0 10k 3000MM	Sensore sicurezza di tempera. RD 6,0 10k	temperatuursensor RD 6,0 10k 3000mm	Sensor de temperatura RD 6,0 10k 3000mm
24	**7 747 204 989**	Stellmotor ARA661Laufz. 90Gr 2min, 5 Nm	Logafix serv.mot.ARA661 90° 2min 5Nm	Logafix Servomoteur ARA661 2min 6 Nm	Servo motore ARA661 90° 5Nm	Logafix Servomotor ARA661 2min 6 Nm	Servomotor 66
25	**8 719 918 658 0**	Wärmeleitpaste 20 ML	Heat conducting paste 20 ML	PATE THERMOCOND. 20 ML.	Pasta termoconduttrice 20 ML	Warmtegeleidingspasta 20 ML	Pasta termoconductora 20 ML
26	**8 718 570 709 0**	Halteblech für Anlegefühler	Holding plate temperature sensor	SONDE TEMP. POUR PLAQUE JONCTION	Lamierino Sensore sicurezza di temperat.	Houderplaat temperatuursensor	Placa de unión sonda temperatura

For:

Ersatzteilliste
Spare parts list
Liste des pièces de rechange
Lista parti di ricambio
Onderdelenlijst
Lista de repuestos

KSOR.4 - 8732929065

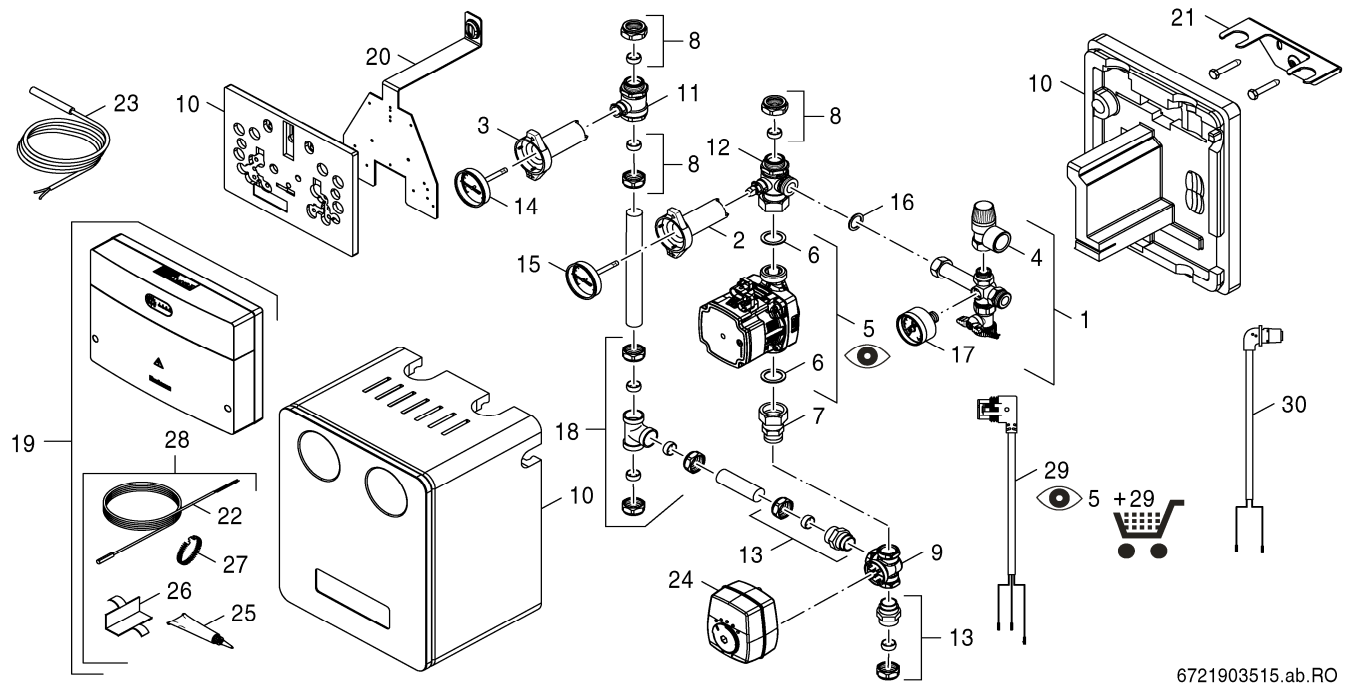

Pos	Bestell-Nr.	Bezeichnung	Description	Dénomination	Descrizione	Benaming	Descripción
27	**8 718 570 710 0**	Spannfeder für Anlegefühler	Tensioning spring temperature sensor	RESSORT DE TENSION PR SONDE DE TEMP	Molla di tensione Sensore sicurezza tem.	Spanveer temperatuursensor	Muelle tensor sensor de temperatura
28	**8 718 531 507**	Rohranlegefühler NTC 10K, 9,7mm verp	Sensor Contact sensor NTC 10K, 9,7mm	Sonde de contact NTC 10K, 9,7mm	Sonda a contatto NTC 10K, 9,7mm	Aanlegsensor NTC 10K, 9,7mm	Sonda de contacto NTC 10K, 9,7mm
29	**7 736 604 046**	Kabel mit Winkelstecker 1,0m 230V.	Cable with angle plug 1,0m 230V	Câble avec fiche coudée 1.0m 230V	Cavo con spina ad angolo 1.0m 230V	Kabel met haakse stekker 1,0 m 230V	Cable con enchufe en ángulo 1.0m 230V
30	**8 735 300 270**	Kabel 2,5m PWM	Cable 2,5m PWM	Câble 2,5m PWM	Cavo 2,5m PWM	Kabel 2,5m PWM	Cables 2,5m PWM
For:							

Ersatzteilliste
Spare parts list
Liste des pièces de rechange
Lista parti di ricambio
Onderdelenlijst
Lista de repuestos

KSRR.3 - 8732904159

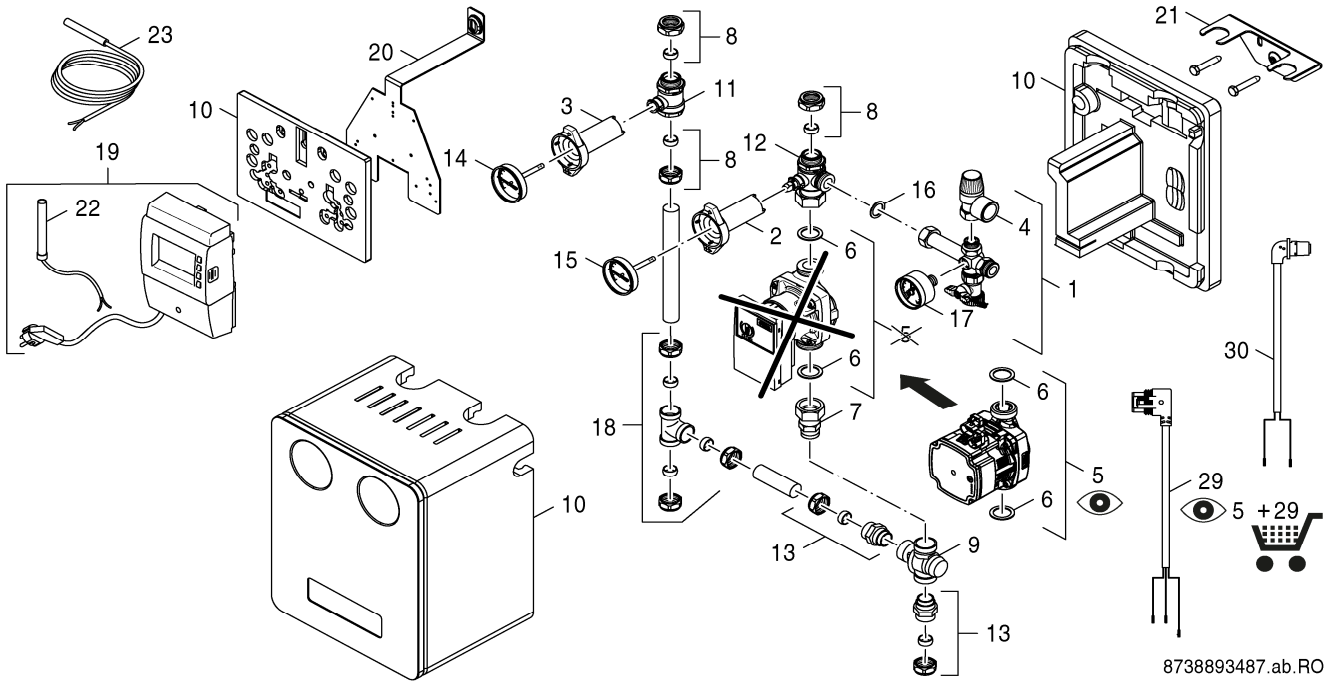

Pos	Bestell-Nr.	Bezeichnung	Description	Dénomination	Descrizione	Benaming	Descripción
1	**8 738 803 520**	Sicherheitsgruppe rechts kpl	Safety equipment right	Groupe de sécurité droite	Gruppo sicurezze destra	Inlaatcombinatie rechts	Grupo de seguridad derecha
2	**8 718 224 981 0**	Griff blau 92mm	Handle blue 92mm	Manette bleue 92mm	Manopula blu 92mm	Houder blauw 92 mm	Llave de corte azul 92mm
3	**8 718 224 980 0**	Griff rot 92mm	Handle red 92mm	Manette rouge 92mm	Manopula rosso 92mm	Houder rood 92 mm	Llave de corte roja 92mm
4	**8 718 590 194**	Sicherheitsventil 2,5 bar DN15	Safety relief valve 2,5 bar DN15	Soupape de sécurité 2,5 bar DN15	Valvola di sicurezza 2,5 bar DN15	Overstortventiel 2,5 bar DN15	Válvula de seguridad 2,5 bar DN15
5	**8 735 300 759**	Pumpe Para ST 15-130/7-75/iPWM2-6	Pump Para ST 15-130/7-75/iPWM2-6	Pompe Para ST 15-130/7-75/iPWM2-6	Circolatore Para ST 15-130/7-75/iPWM2-6	Pomp Para ST 15-130/7-75/iPWM2-6	Bomba Para ST 15-130/7-75/iPWM2-6
6	**8 718 221 464 0**	Dichtung 30 x 22 x 2 mm (2x)	Seal 30 x 22 x 2mm (2x)	Joint 30 x 22 x 2 mm (2x)	Guarnizione 30 x 22 x 2mm (2x)	Dichting 30 x 22 x 2 (2 x)	Junta 30 x 22 x 2mm (2x)
7	**8 718 590 190**	Pumpenverschraubung 1" x 3/4"AG	Pump fitting with union nut 1" x 3/4"AG	Raccord sonde sanitaire 1"x3/4" AG	Serraggio a vite 1"x3/4"	Schroefkoppeling 1"x3/4" AG	Unión roscada 1"x3/4" AG
8	**8 718 221 452 0**	Verschraubung 22mm (2x)	Connection union 22mm (2x)	RACC SONDE SANITAIRE 22MM (2x)	Raccordo 22mm (2x)	KOPPELING (2) 22 MM AGS 10	Racor 22mm (2x)
9	**8 718 590 191**	Thermischer Mischer 60°C	Thermal mixer 60°C	Mélangeur 60°C	Miscelatore 60°C	Mengmodule 60°C	Mezclador 60°C
10	**8 735 300 263**	Isolierung	Insulation	Isolation	Coibentazione	Isolatie	Aislamiento
11	**8 718 221 479 0**	Kugelhahn	Ball valve	Robinet à boule	Valvola a sfera	Kogelkraan	Válvula
12	**8 718 221 480 0**	Kugelhahn	Ball valve	Robinet à boule	Valvola a sfera	Kogelkraan	Válvula
13	**8 718 590 192**	Klemmring-Verschraubung 3/4"x22	Fitting locking ring just 3/4" x 22	Raccord-union par anneau de serrage 3/4"	Raccordo a bicono con ogiva interna 3/4"	Klemringkoppelstuk 3/4"x22	Conexión bicono 3/4"x22
14	**8 735 300 264**	Thermometer (10 & 20) rot	Thermometer (10 & 20) red	Thermomètre (10 & 20) rouge	Termometro (10 & 20) rosso	Thermometer (10 & 20) rood	Termómetro (10 & 20) rojo
15	**8 735 300 265**	Thermometer (10 & 20) blau	Thermometer (10 & 20) blue	Thermomètre (10 & 20) bleu	Termometro (10 & 20) blu	Thermometer (10 & 20) blauw	Termómetro (10 & 20) azul
16	**8 718 221 473 0**	Dichtung 24 x 17 x 2 mm (2x)	Seal 24 x 17 x 2 mm (2x)	Joint 24 x 17 x 2 mm (2x)	Guarnizione 24 x 17 x 2 mm (2x)	Dichting 24 x 17 x 2	Junta 24 x 17 x 2 mm (2x)
17	**8 738 803 521**	Manometer 4 bar, 1/4"	Manometer 4 bar, 1/4"	Manomètre 4 bar, 1/4"	Manometro 4bar, 1/4"	Manometer 4 bar, 1/4"	Manómetro 4 bar, 1/4"
18	**7 747 017 432**	Klemmring T-Versch RR1-RV1	Locking ring T-screw con RR1-RV1finalp	Bicône	Anello di serraggio	Klemring	Anillo de unión
19	**8 718 590 195**	Regler RV2 - Netzstecker	Control unit RV2 - power plug	Régulateur RV2- fiche secteur	Regolatore RV2 - connetore de rete	Regelaar RV2-netstekker	Aparato de regulación RV2- toma de cor
20	**8 735 300 268**	Halter Regler	Holder controller	Support régulateur	Supporto regolatore	Steun regelaar	Soporte aparato de regulación
21	**8 735 300 267**	Halter (10 & 20)	Holder (10 & 20)	Support (10 & 20)	Supporto (10 & 20)	Borgklem (10 & 20)	Soporte (10 & 20)
22	**7 747 017 429**	Speicherfühler NTC 10 K	Memory feeler RR1-RV1 finalp	Doigt de gant rr1-rv1	Sonda	Boiler temperatuurvoeler	Sensor del tanque NTC10 K
23	**8 718 590 197**	NTC-Kesselfühler 20kOhm/Haltefeder	Sensor NTC 20kOhm with spring	Sonde de chaudière NTC 20kOhm	Sonda caldaia NTC 20kOhm	Ketelvoeler NTC 20kOhm	Sensor de la caldera NTC 20kOhm
29	**8 735 300 269**	Kabel Pumpe 2,5m 230V	Cable pump 2,5m 230V	Câble pompe 2,5m 230V	Cavo Pompa 2,5m 230V	Kabel pomp 2,5m 230V	Cables bomba 2,5m 230V
30	**8 735 300 270**	Kabel 2,5m PWM	Cable 2,5m PWM	Câble 2,5m PWM	Cavo 2,5m PWM	Kabel 2,5m PWM	Cables 2,5m PWM
For:							

Bosch Thermotechnik GmbH
Sophienstr. 30-32
D-35576 Wetzlar / Germany

Buderus